Electrolux PROFESSIONAL

Bevande calde
Dispenser cioccolata calda, 6 l, nero

ARTICOLO N° _____

MODELLO N° _____

NOME _____

SIS # _____

AIA # _____

560019 (LOLA6) Dispenser cioccolata calda con vasca da 6 l

Descrizione

Articolo N° _____

Dispenser cioccolata calda con vasca da 6 l dal design compatto. Vasca trasparente ed estraibile che può essere facilmente riposta in frigorifero durante la notte. Il rubinetto verticale è facile da pulire e smontare.

Caratteristiche e benefici

- Dispenser cioccolata calda ideale anche per i locali più piccoli grazie al suo design compatto.
- Vasca trasparente estraibile che può essere facilmente riposta in frigorifero durante la notte.
- Il rubinetto verticale è facile da pulire e smontare.

Approvazione: _____

Bevande calde
Dispenser cioccolata calda, 6 l, nero

Fronte

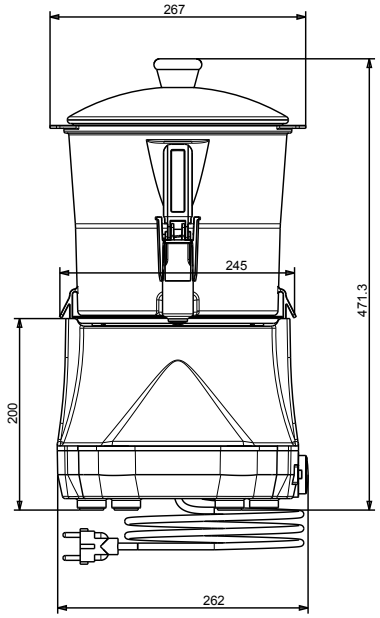

Lato

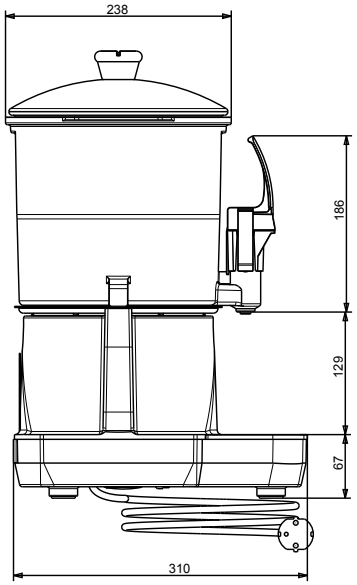

Alto

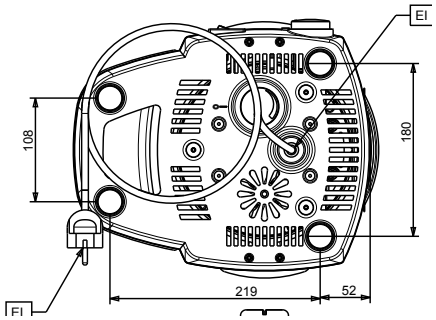

Elettrico

Tensione di alimentazione:	
560019 (LOLA6)	220-240 V/1 ph/50 Hz
Potenza installata max:	0.85 kW

Informazioni chiave

Dimensioni esterne, larghezza:	270 mm
Dimensioni esterne, profondità:	318 mm
Dimensioni esterne, altezza:	465 mm
Peso netto:	6.2 kg
Peso imballo:	8 kg
Altezza imballo:	530 mm
Larghezza imballo:	350 mm
Profondità imballo:	380 mm
Volume imballo:	0.07 m³

L'azienda si riserva il diritto di apportare modifiche ai prodotti senza preavviso